Humbucker 2 in 1 Steg
Humbucker 2 in 1 Bridge

Vorderansicht
front view

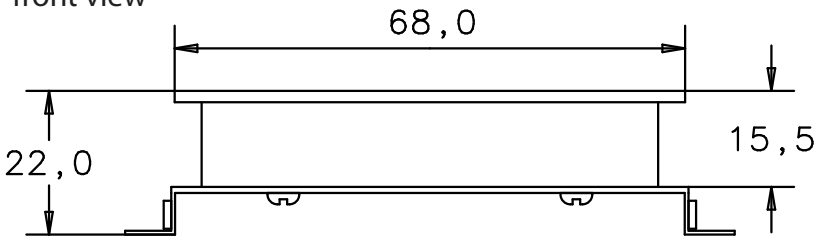

Rückansicht
back view

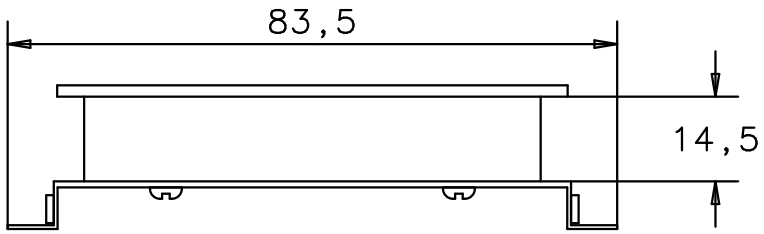

Draufsicht
top view

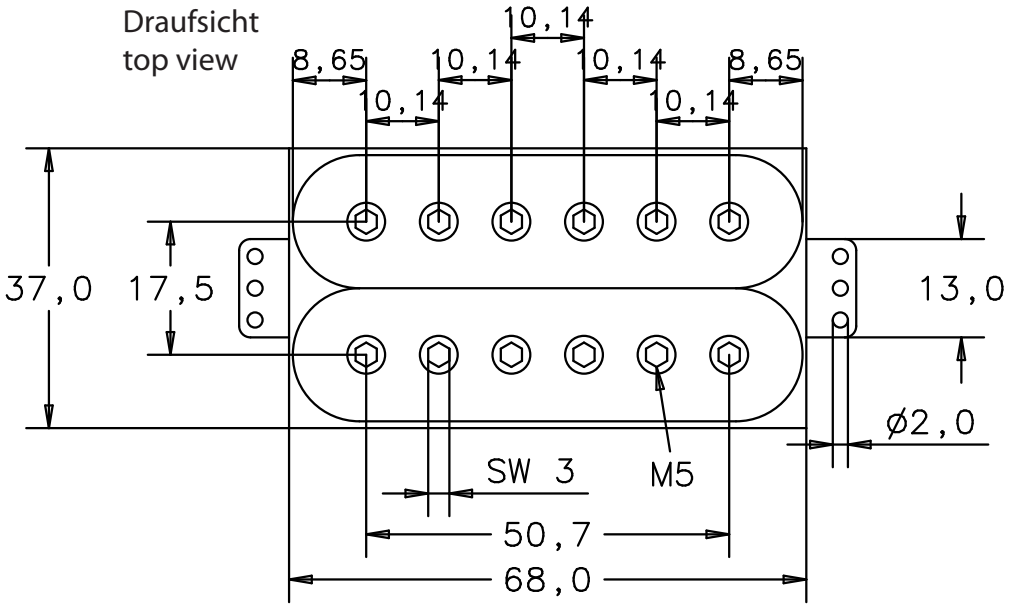

Unteransicht
bottom view

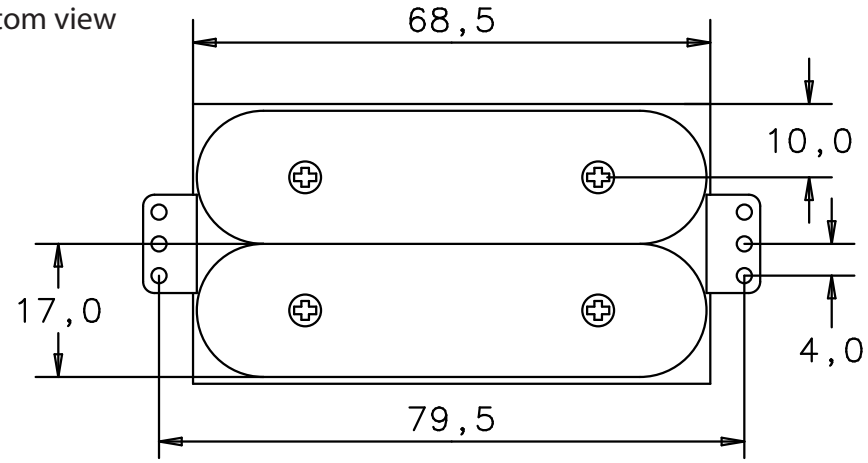

Seitenansicht von links
side view left

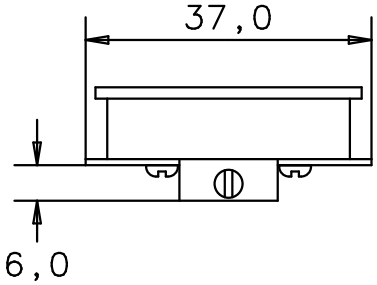

Seitenansicht von rechts
side view right

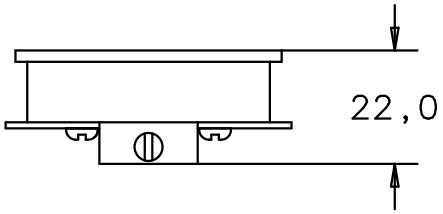

alle Maße in [mm] / all measures in [mm]

Stand: 01.06.2010